PROFIL APPARENT SLIM AC5500S

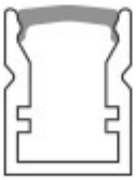

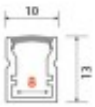

Note : Pas noté
Poser une question sur ce produit

DESIGN MORE (MOINS, C'EST PLUS)

Avec ce nouveau profil, dissimuler la source de lumière est encore plus facile !
? **DESIGN SLIM**
? **SOBRIÉTÉ ET DISCRÉTION**
? **CACHE CLIPSABLE**
? **13 MM DE PROFONDEUR – pour une meilleure diffusion de la lumière (sans points lumineux visibles)**
Avec le Profil apparent SLIM – spécialement adapté au nouveau Ruban 9,6 W/m SLIM –, on équipe ses espaces d'une source de lumière puissante, homogène et discrète.

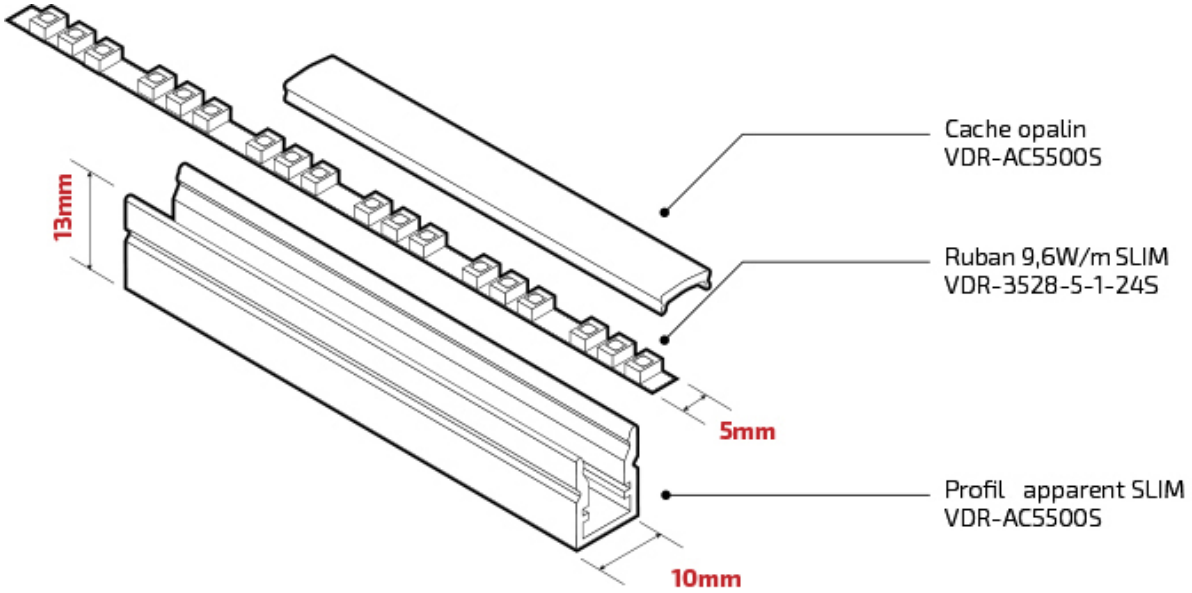

Compatibilité Profils/Rubans

Vous trouverez toutes les informations concernant la compatibilité de nos différents Profils et Rubans en téléchargeant le PDF ci-dessous :