ALIMENTATION DE SECOURS POUR PRODUITS 230 V

Note : Pas noté
Poser une question sur ce produit
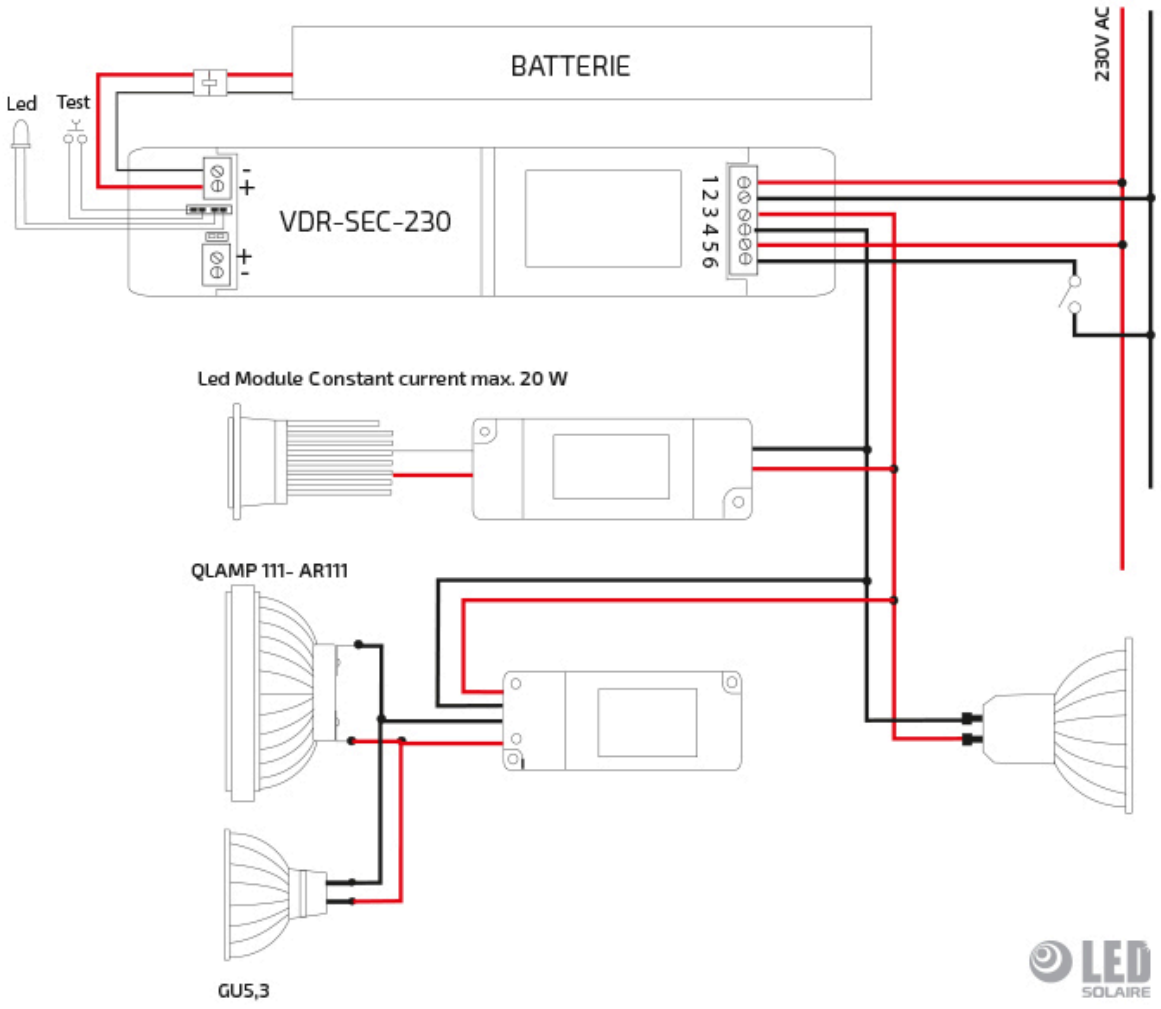
En cas de perturbations climatiques, défaillances du réseau électrique ou encore pics de consommation électrique, il arrive parfois que nos réseaux électriques soient instables et provoquent des coupures d'électricité aussi appelées pannes de courant.
En cas de coupure de courant, notre alimentation de secours 230V assure le maintien d'un éclairage de sécurité **jusqu'à 60 minutes d'autonomie**. Elle permet donc de maintenir n'importe quel produit LED-Solaire en 230V durant ce laps de temps et d'évacuer un bâtiment ou une habitation en toute sécurité.